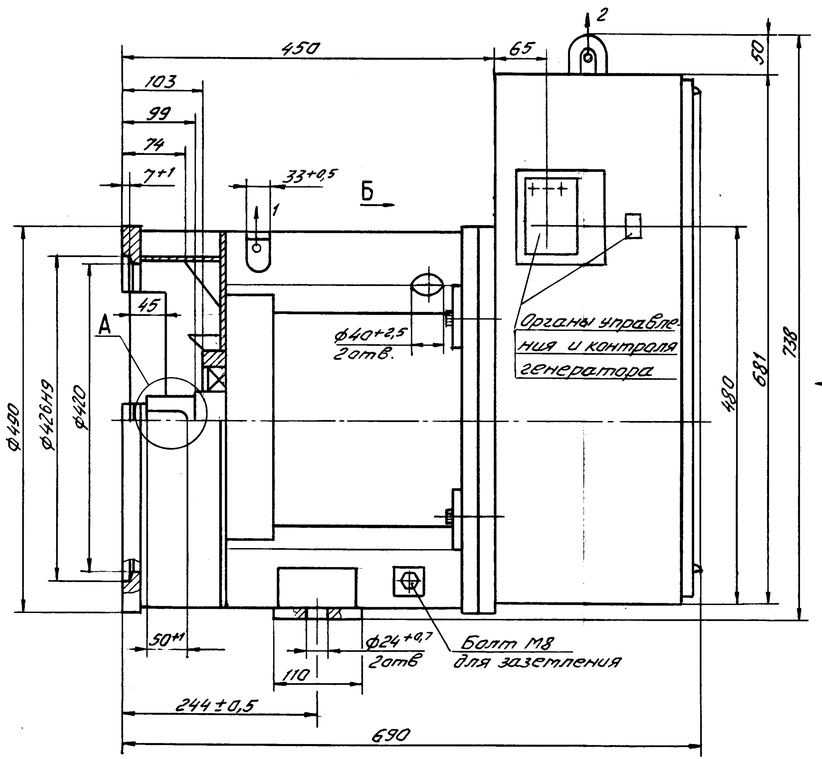

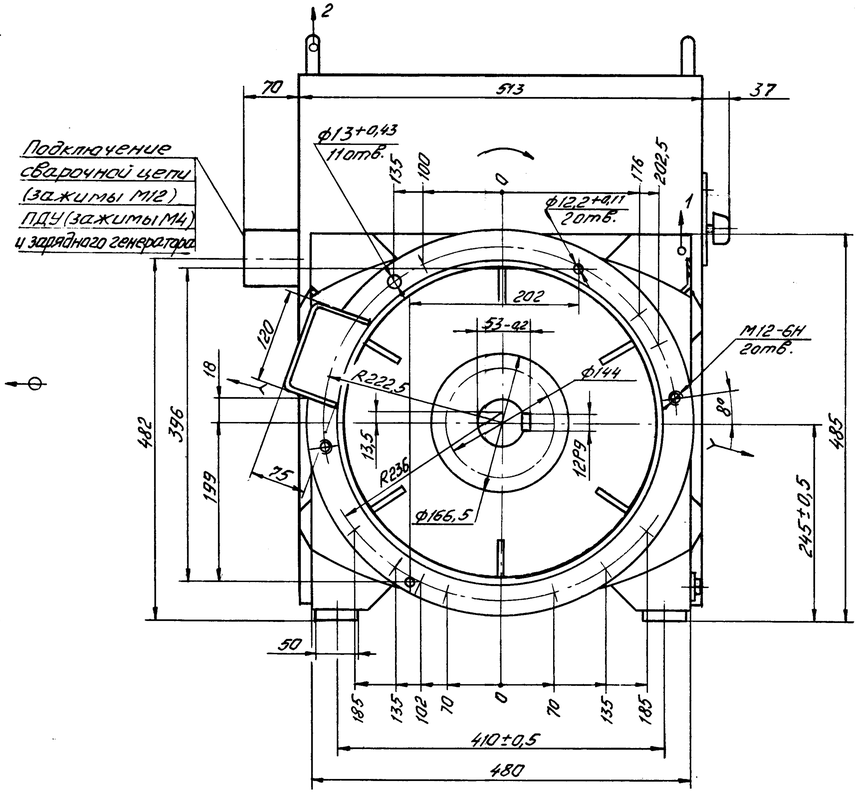

Тип генератора	Рисунок	Масса, кг
ГСВ-500-М3	1	240
ГСВ-500-ГА	2	233

А (1:2)

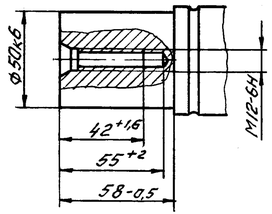

Б (1:2)

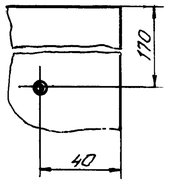

Вход воздуха показан стрелкой, выход - стрелкой, направление вращения - стрелками или, места строповки - стрелкой

Рисунок 1 - Габаритный чертеж генератора ГСВ-500-М3